滚筒输送机
RM 8240
靠边输送机
动力型

24V

48V

400V

产品说明

靠边输送机可将产品沿对角线引导至输送方向并最终到达边框，如有必要，还可将其与侧导轨对齐。而侧导轨必须适合这种用途。

供货范围

- 配有1个传感器
- 模块除平皮带外已完全组装。
- 请单独订购支架和端盖

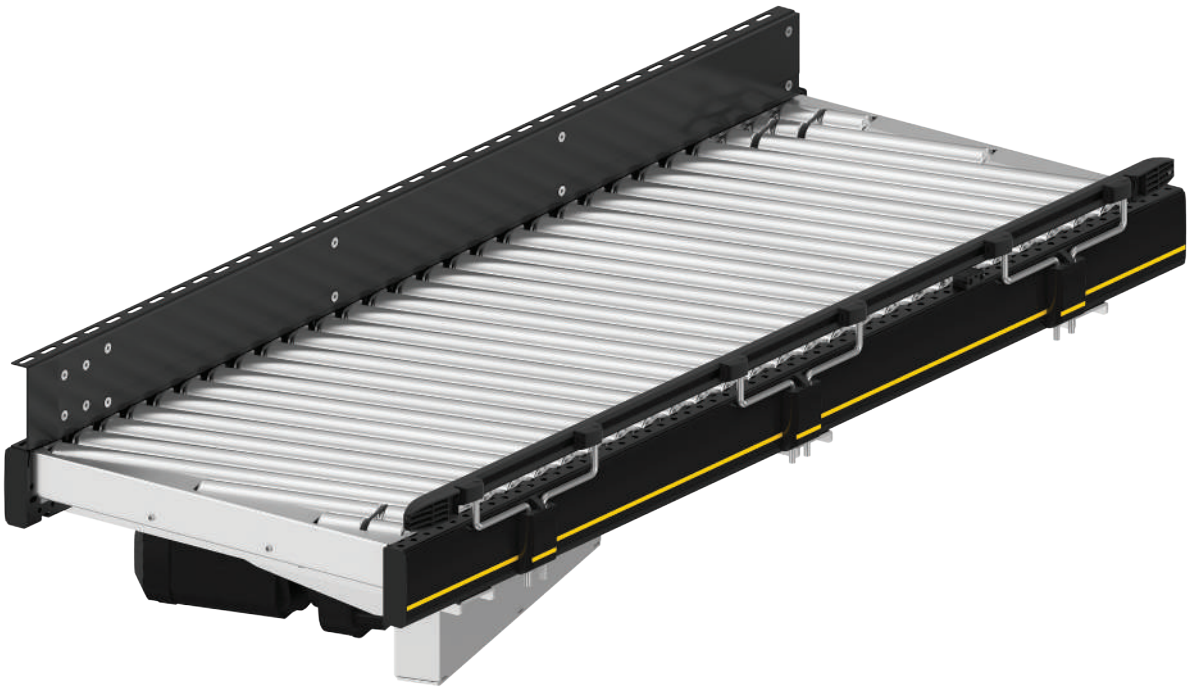

技术数据

常规技术数据	
最大载荷能力*	50 kg/m
输送速度*	0.1 至 1.4 m/s (50 kg)
上坡/下坡	不适用
环境温度	+5 至 +40℃
滚筒	
滚筒类型	英特诺 1700 系列和英特诺 3500 系列
滚筒直径	50 mm
滚筒材料	镀锌钢
驱动设备	
额定电压	400 V
驱动介质	平皮带

*最大值的组合并非总能实现。

尺寸

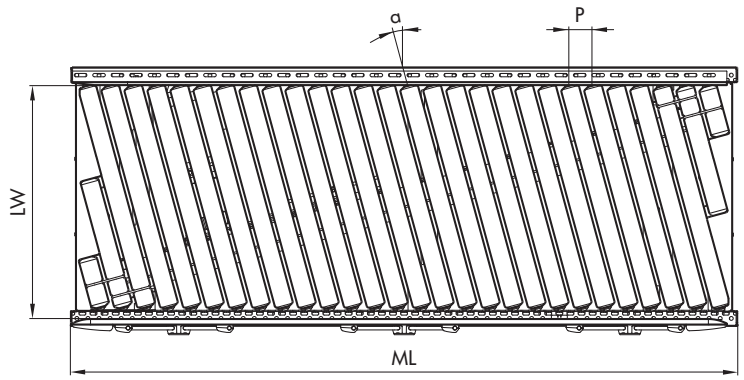

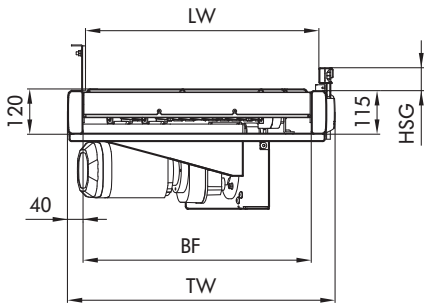

BF	额定宽度	420、620、840 mm（可根据需求定制其他尺寸）
LW	间距宽度	BF（若采用灵活式侧导轨，每侧 +120/－90 mm）
ML	模块长度	最大 4080 mm
TW	模块宽度	BF + 80 mm
P	滚筒间距	60 mm
α	滚筒角度	7° /15.2°
HSG	侧导轨高度	35 – 65 mm
	侧导轨在对齐侧的高度	120 mm（滑动式或滚动式）