滚筒
3800 轻载系列
摩擦输送机滚筒
双面摩擦输送机滚筒

应用领域
运输和积放装置处理输送机系统，如轻型纸板和料箱。也适用于实施缓冲器部分和包装行业。

多种驱动类型
提供多种驱动型号。滚筒可通过平皮带或圆带以及间距为 3/8″ 的链条进行驱动。可使用包装或切向链式驱动。

低噪
使用聚酰胺制成的平皮带驱动头可确保极为安静的运行。

小滚筒间距
也可实施用于运输小型物料的小滚筒间距。

与重量相关
输送和积放压力取决于物料重量。

双面摩擦联轴器
对于双摩擦滚筒型号，双面摩擦联轴器通过内管相互连接。在这种情况下，不需要将不同宽度的物料放置到摩擦侧。

注意：请参见规划部分了解有关使用摩擦滚筒的更多重要信息，摩擦滚筒。

技术参数

常规技术数据	
平台	1700
最大载荷能力	150 N
最大输送速度	0.5 m/s
温度范围	-5 至 +40 ° C
材料	
管子	镀锌钢，不锈钢
轴	无涂层钢、镀锌钢、不锈钢
轴承座	驱动侧为聚酰胺，非驱动侧为聚丙烯，各为 RAL9005（深黑）
驱动头	链轮头 – 镀锌钢
密封件	驱动侧为聚丙烯，非驱动侧为聚酰胺，各为 RAL1021（油菜黄）
轴承型号	精密钢制滚珠轴承 689 2Z，润滑脂润滑

设计类型

防静电型号	$<10^6$ Ω
特殊管子表面处理	碳氮共渗
工作原理	链轮头 – 单面摩擦

3800 轻载系列的载荷能力

载荷能力表是指 +5 至 +40 ° C 的温度范围。
适用于以下轴设计：内螺纹或公螺纹。

轴承：689 2Z。

管材	管子直径/厚度 [mm]	功能	驱动元件	轴直径 [mm]	安装长度 [mm] 的最大静态载荷 [N]		
					200	400	600
钢	30 x 1.2	单面摩擦设计	钢制链轮头 3/8″，T12	8	150	150	150
			钢制双链轮头 3/8″，T12		150	150	150

T = 齿数

滚筒
3800 轻载系列
摩擦输送机滚筒
双面摩擦输送机滚筒

规格

已经预留了足够的轴向游隙，因此只需要侧型材之间的实际轨道宽度。输送机滚筒的尺寸取决于轴的型号和驱动元件。

RL = 参考长度/订购长度
EL = 安装长度，侧型材之间的内径
AGL = 轴的总长度
U = 可用管子长度：不含轴承座的长度以及不含翻边长度的法兰式金属管

单摩擦滚筒，带 3/8″ 镀锌钢链轮头和 12 个齿

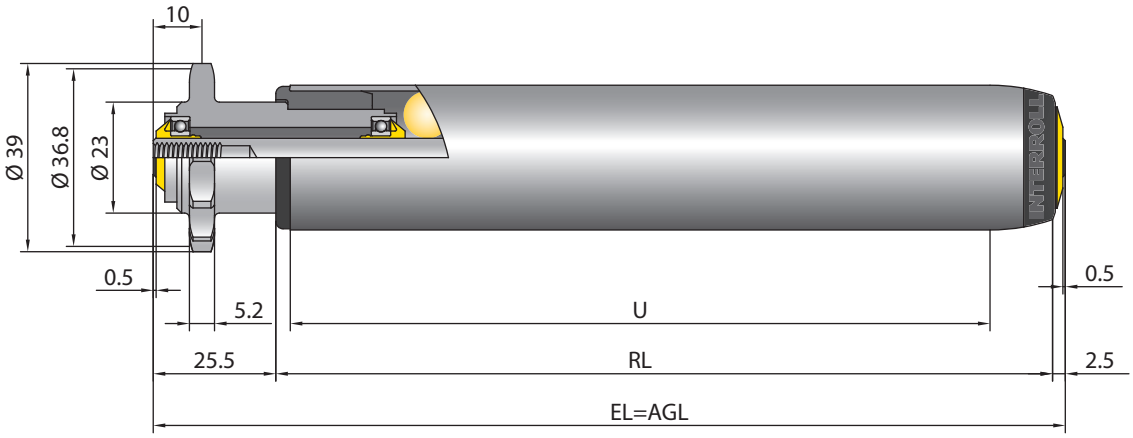

管子直径 [mm]	管子材料	轴直径 [mm]	驱动元件	EL [mm]	AGL [mm]	U [mm]
30 x 1.2	钢	8	钢制链轮头 3/8″，T12	RL + 28	RL + 28	RL – 16

© 07 | 2023 Interroll

单摩擦滚筒，带 3/8″ 镀锌钢双链轮头和 12 个齿

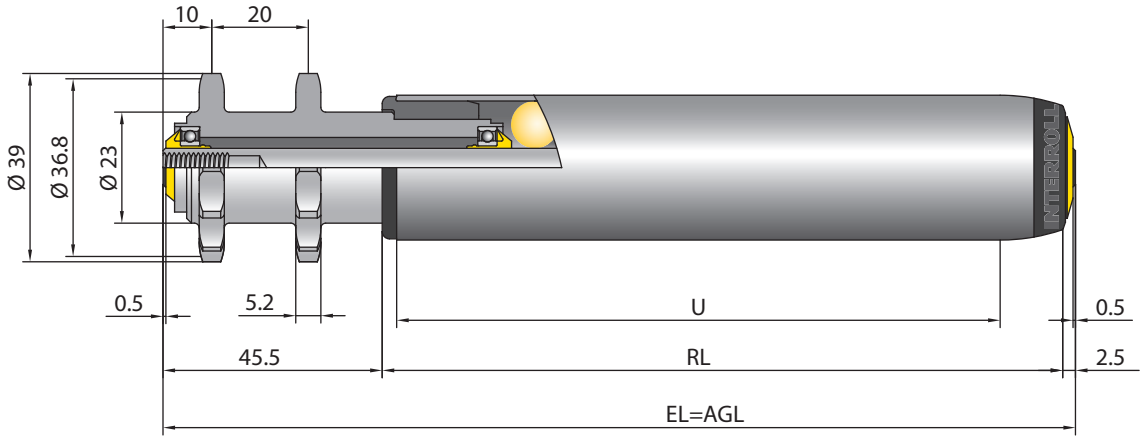

管子直径 [mm]	管子材料	轴直径 [mm]	驱动元件	EL [mm]	AGL [mm]	U [mm]
30 x 1.2	钢	8	钢制双链轮头 3/8″，T12	RL + 48	RL + 48	RL – 16